LUMIÈRE

tulux

SWISS LIGHT CREATIONS

LEAN

RECHERCHE D'IDÉES
PLANIFICATION
PRODUCTION
ASSURANCE QUALITÉ
SUCCÈS DURABLE

SWISS LIGHT CREATIONS

Tulux – une entreprise qui émerveille.

«Fiabilité et qualité. C'est ce que représente SWISS LIGHT CREATIONS – depuis 1948 déjà. Nous investissons énormément pour cela, directement en Suisse, sur notre site de production de Tuggen dans le canton de Schwyz. 200 collaboratrices et collaborateurs veillent à ce que la véritable qualité suisse soit déclinée à toutes les étapes de la production. Depuis l'idée jusqu'à la mise en œuvre réussie en passant par le développement et la planification, nous réalisons des solutions d'éclairage qui provoquent des émotions – parce qu'elles sont d'une qualité inégalée, parce qu'elles sont de vraies SWISS LIGHT CREATIONS.

Depuis des décennies, notre tradition entrepreneuriale nous pousse à innover en permanence. Cela requiert du courage, de la clarté et des responsabilités: avoir le courage de proposer de nouvelles solutions, apporter de la clarté dans la mise en œuvre et endosser nos responsabilités vis-à-vis de nos collaboratrices et collaborateurs ainsi que vis-à-vis de la société. C'est pourquoi nous assumons nos responsabilités de fabricant et nous nous engageons aussi en faveur du recyclage: en définitif, les luminaires et les sources lumineuses doivent non seulement être de grande qualité, mais il faut également qu'ils puissent être restitués et recyclés dans les règles de l'art dans toute la Suisse. En tant que PME, nous sommes un acteur majeur du marché. A ce titre, nous avons des devoirs. Nous assumons les responsabilités relevant de notre branche et nous donnons tout son sens à la qualité.

Concevoir la lumière, lui donner un corps et un rayonnement particulier: SWISS LIGHT CREATIONS n'est pas synonyme de produits quelconques. SWISS LIGHT CREATIONS mise sur des solutions abouties et convaincantes. Nos concepteurs créent des luminaires standards de grande qualité ainsi que des luminaires spéciaux à la demande. Nous mettons l'accent sur les luminaires et les systèmes d'éclairage destinés au marché suisse. Et grâce à la reconnaissance du marché, nous sommes persuadés que nos exigences sont les bonnes et que nous offrons ce que nous incarnons: des SWISS LIGHT CREATIONS.»

Ivo Huber
Directeur

LEAN

Sommaire

5 **Cinq raisons convaincantes.**

6 **Une idée devenue réalité.**

8 **Un produit séduisant.**
8 Aperçu
10 Design
11 Individualisation
12 Structure
13 Qualité de lumière
14 Répartition de la lumière
15 Montage
16 Utilisations

LEAN – cinq raisons convaincantes.

1. Eclairage homogène d’excellente qualité
2. Technique entièrement intégrée
3. Multiples possibilités de montage et de combinaison
4. Elégance et discrétion
5. Eclairage complet des bâtiments

LEAN – une idée devenue réalité.

CONSEIL ET SUIVI

«Pourquoi suis-je aussi fasciné par LEAN? C'est très simple: LEAN est sobre et discret. En outre, LEAN offre des possibilités d'utilisation extrêmement variées. Son design sobre laisse libre cours à l'imagination. Je vois LEAN dans des écoles, des bureaux et des espaces d'accueil. Partout, LEAN est à la fois discret et présent. Les qualités de LEAN ne doivent rien au hasard. Elles résultent de l'expérience de notre propre équipe de développeurs et de constructeurs: ils sont notamment parvenus à concentrer toute la technique du produit dans un espace très réduit. LEAN incarne clairement les spécificités de SWISS LIGHT CREATIONS: la fiabilité et la qualité.»

Roland Simonet
Éclairagiste-conseil

LEAN – un produit séduisant.

APERÇU

- Ecran tubulaire en verre acrylique satiné à lumière diffuse
- Plaques latérales en nickel argent perlé mat
- Console de plafond plate
- Luminaire IP50/IP54
- IRC > 90

Suspendu, vertical

Suspendu, horizontal

Lampadaire

Luminaire de table

Montage au plafond

Montage mural

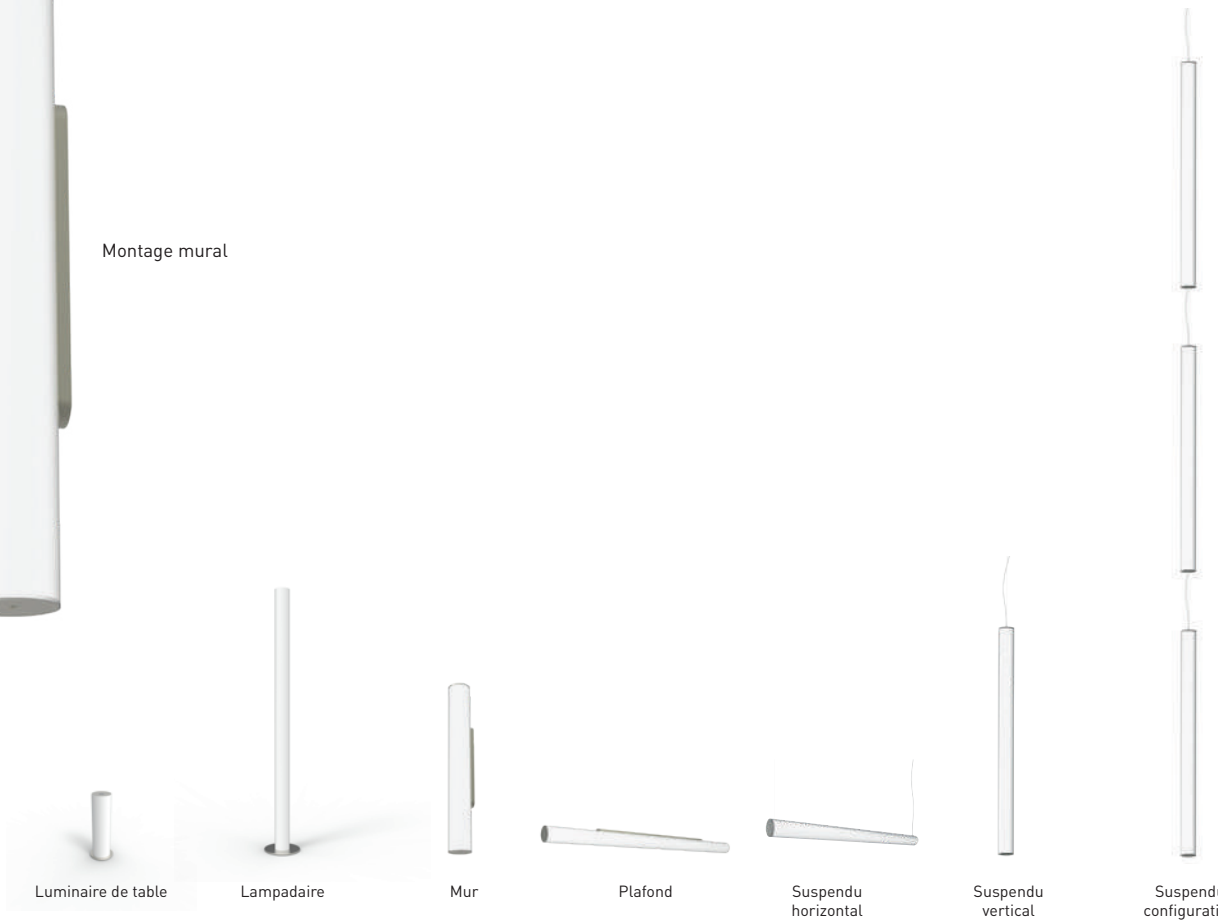

	Luminaire de table	Lampadaire	Mur	Plafond	Suspendu horizontal	Suspendu vertical	Suspendu configuration au choix
Couleur de lumière							
3000 K / CRI > 90	•	•	•	•	•	•	•
4000 K / CRI > 90	•	•	•	•	•	•	•
Flux lumineux							
Bas			•	•	•	•	•
Moyen	•	•	•	•	•	•	•
Type de montage							
Apparent			•	•			
Suspendu					•	•	•
Dimensions							
320 x 80 (100)			•				
610 x 80 (100)			• 1)				
900 x 80 (100)			• 1)				
1190 x 80 (100)				• 1)			
1480 x 80 (100)				• 1)			
1770 x 80 (100)				• 1)			
350 x 100						•	
360 x 100 (130)	•						
630 x 100						•	
910 x 100						•	• (6)*
1190 x 100					•	•	• (5)*
1470 x 100					•		• (4)*
1480 x 100 (240)		•					
1750 x 100					•		• (3)*
1760 x 100 (240)		•					
2310 x 100					•		

1) = Classe de protection IP54 (x)* = Nombre maximal de luminaires les uns en dessous des autres.

LEAN – un produit séduisant.

DESIGN

- Lumière à l'état pur
- Elégance intemporelle
- Plaques latérales enchâssées et discrètes
- Effet de flottaison grâce à la console de plafond
- Forme épurée s'intégrant parfaitement à tout type d'architecture

LEAN – un produit séduisant.

INDIVIDUALISATION

- Commande séparée direct / indirect
- Possibilité d'intégrer un éclairage de secours
- Installation flexible des luminaires

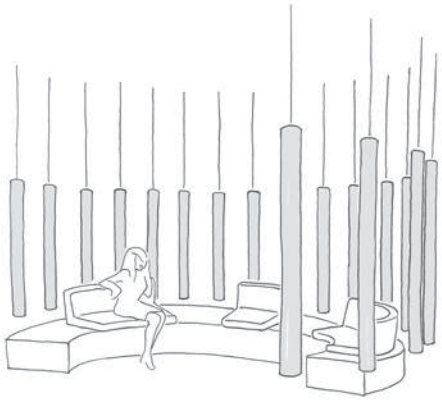

Composition architectonique

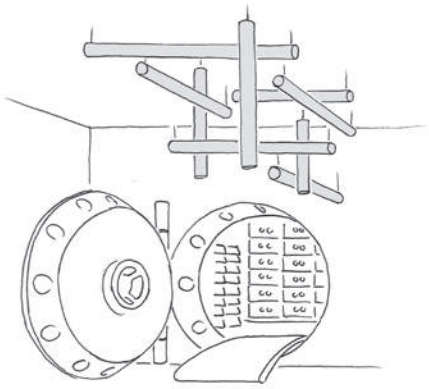

Eclairage de la voie

LEAN – un produit séduisant.

STRUCTURE

- Profilé en aluminium central en guise de support
- Technique entièrement intégrée
- Suspension invisible
- Diamètre du tube adapté à la luminosité requise

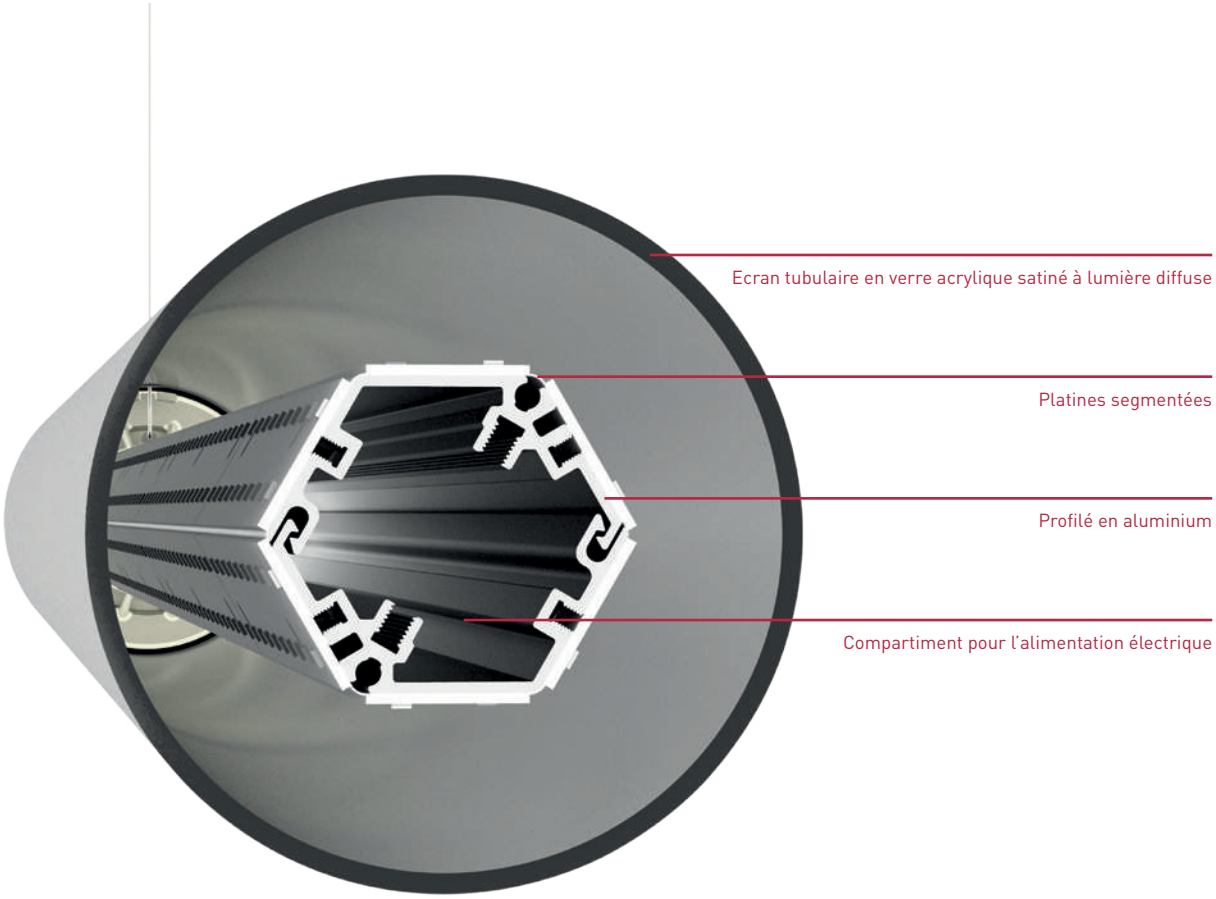

LEAN – un produit séduisant.

QUALITÉ DE LUMIÈRE

- Evaluation de l'éblouissement inférieure à UGR 21
- Rendu des couleurs IRC > 90 3000 K / 4000 K
- Eclairage parfait
- Eclairage discret du plafond pour une lumière agréable

LEAN – un produit séduisant.

RÉPARTITION DE LA LUMIÈRE

- Flux lumineux optimisé pour luminaire suspendu et apparent
- Permet un éclairement allant de 100 à 500 lx
- De 600 à 12 000 lm

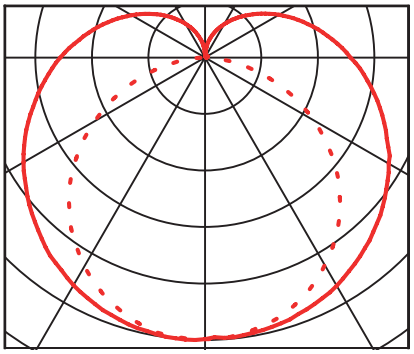

Plafonnier

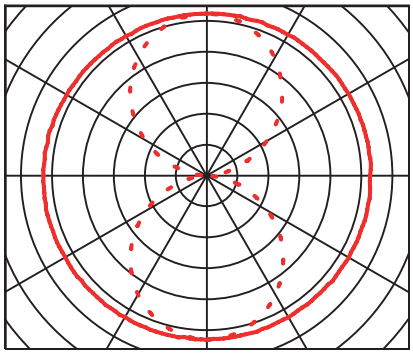

Pendentif horizontal

LEAN – un produit séduisant.

MONTAGE

- Luminaires apparents et suspendus adaptés à toute situation
- Luminaire suspendu disponible en version combinable verticalement (possible jusqu'à 15 m)
- Console pour luminaire apparent à pré-installer
- Combinaison de luminaires suspendus pré-montée, prête à brancher
- Accès aisé pour le montage et la maintenance

LEAN – un produit séduisant.

UTILISATIONS

- Escalier
- Hall central
- Accueil
- Salle de soins et de thérapie
- Restaurant
- Classe d'école
- Crèche
- Centre sportif (vestiaire)
- Salle de bains
- Cuisine
- Bureau
- Espace extérieur couvert
- Zone humide

Exemple d'utilisation

Exemple d'utilisation

Exemple d'utilisation

TULUX AG
TÖDISTRASSE 4
CH-8856 TUGGEN
T +41 55 465 60 00
F +41 55 465 60 01
INFO@TULUX.CH

WWW.TULUX.CH

Juillet 2020